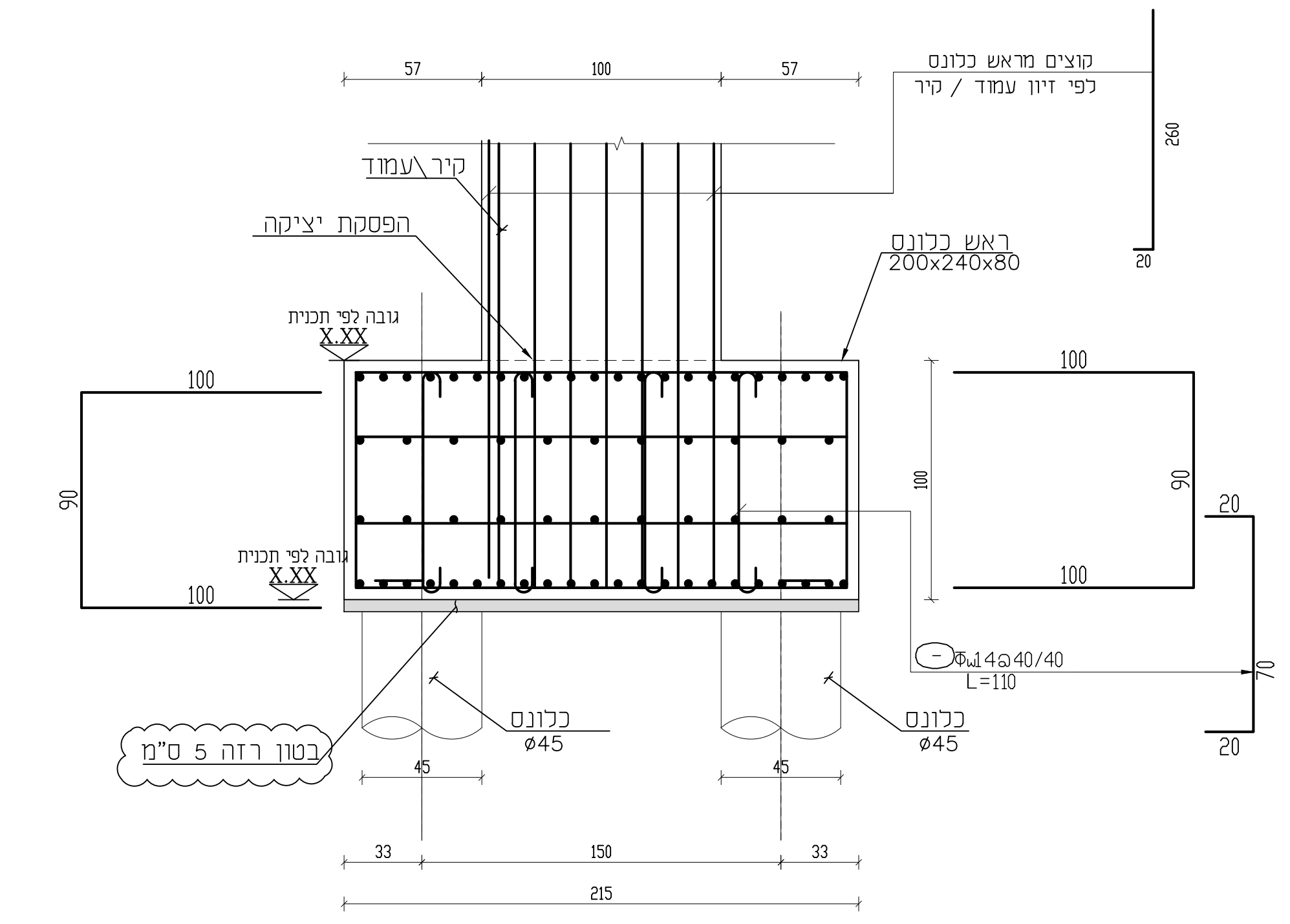

חתך A-A
1:20

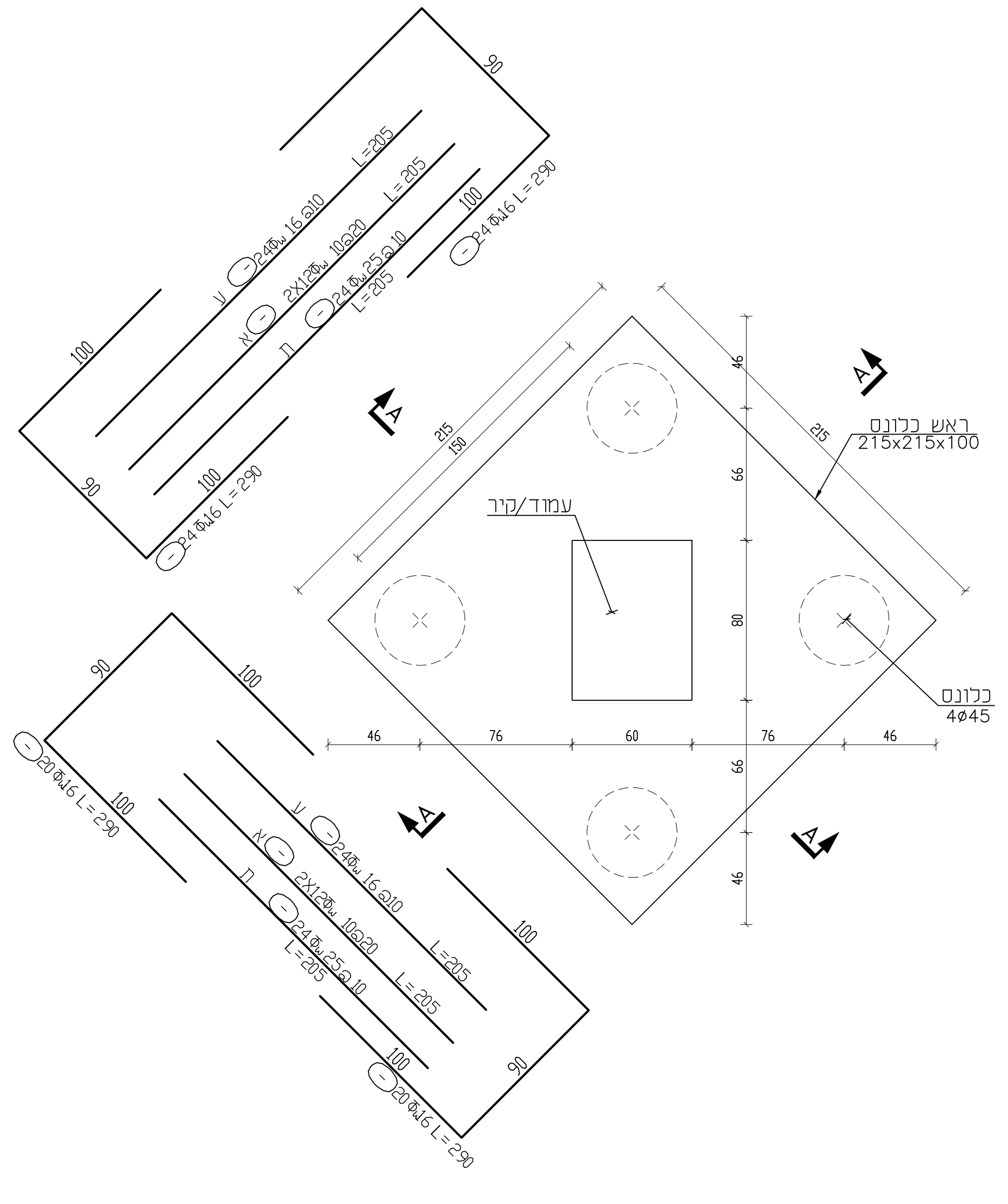

פרט ראש כלונס E
1:20

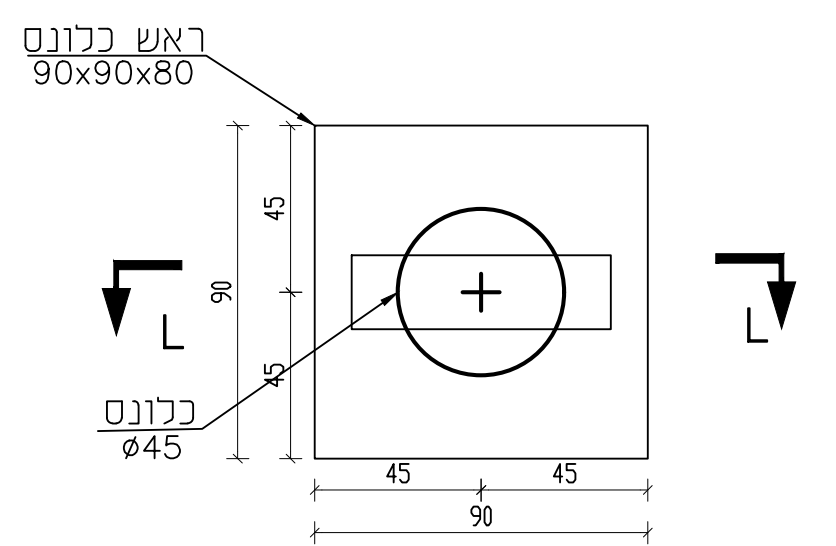

פרט A
ראש כלונס
90X90X80
1:20

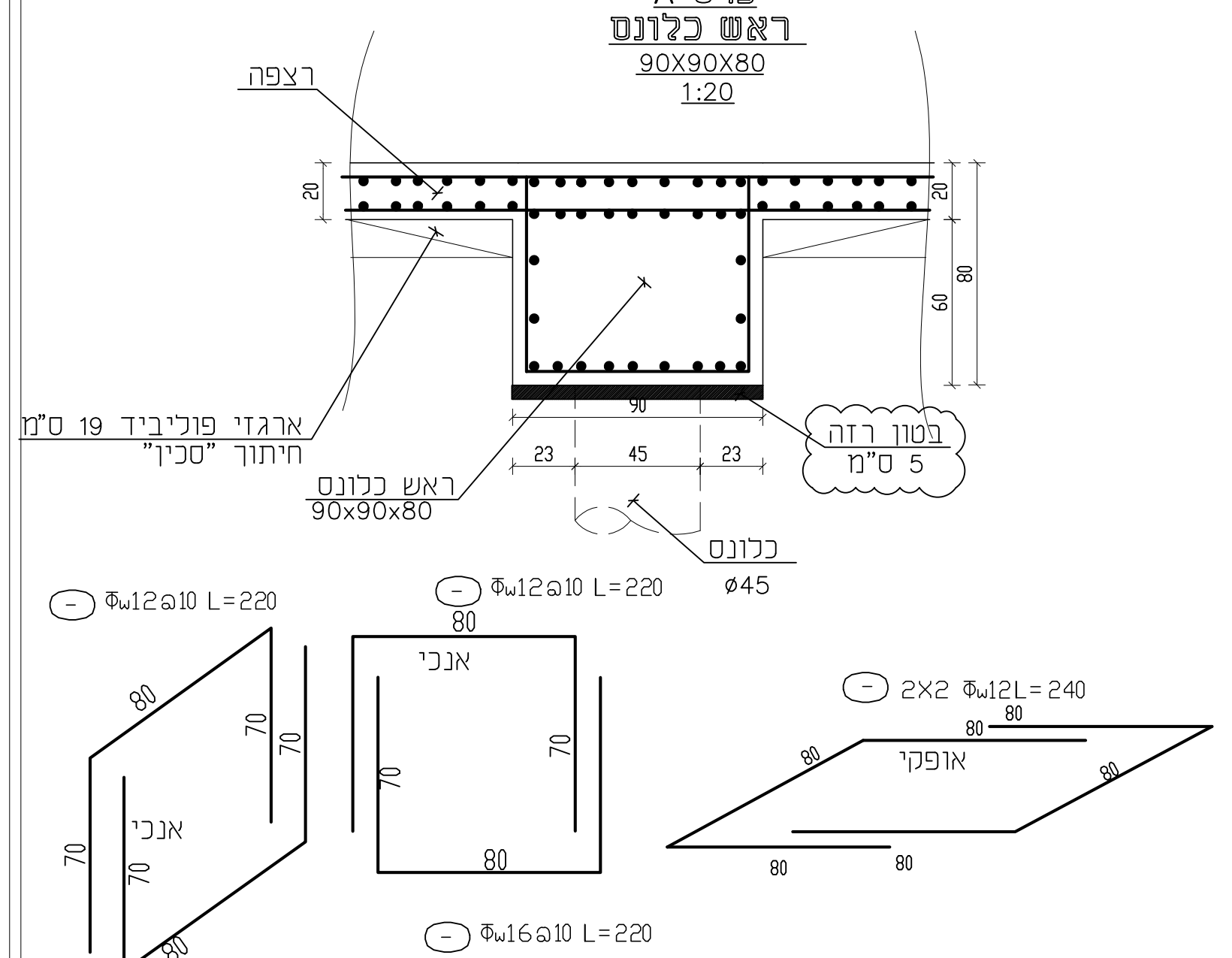

חתך L-L
1:20

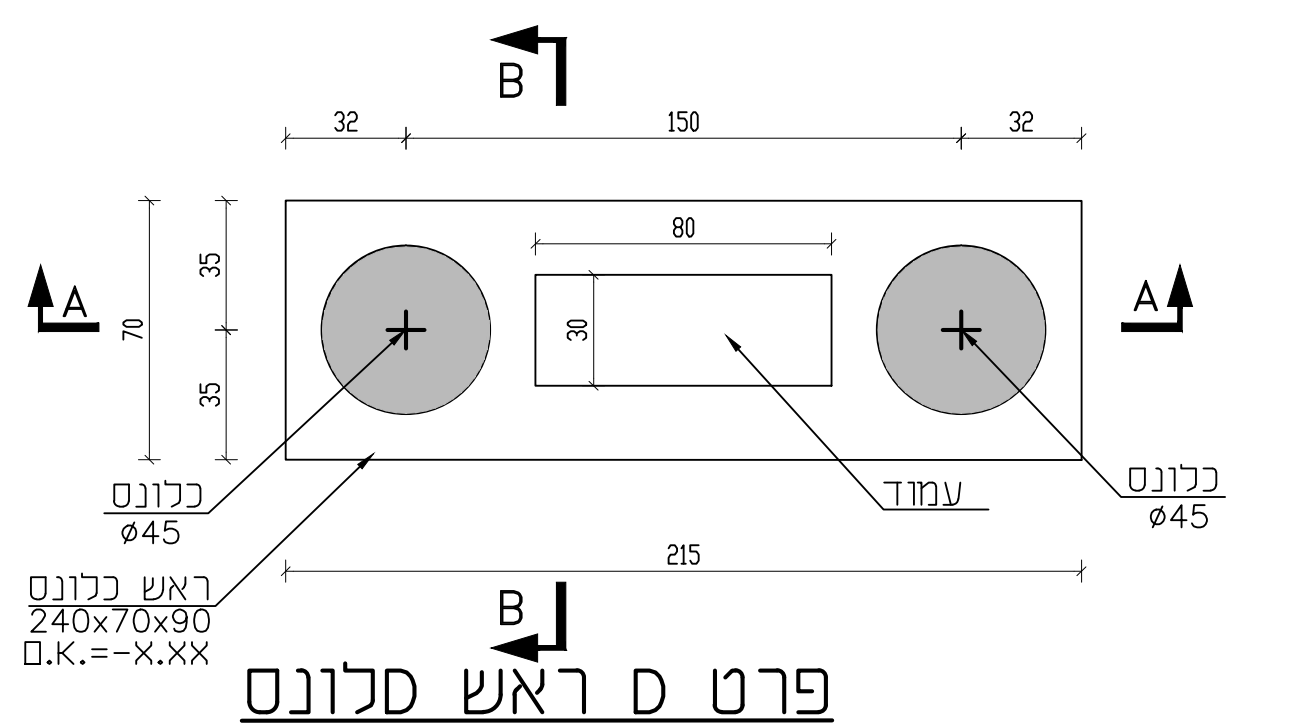

פרט D ראש כלונס
215X70X90
1:20

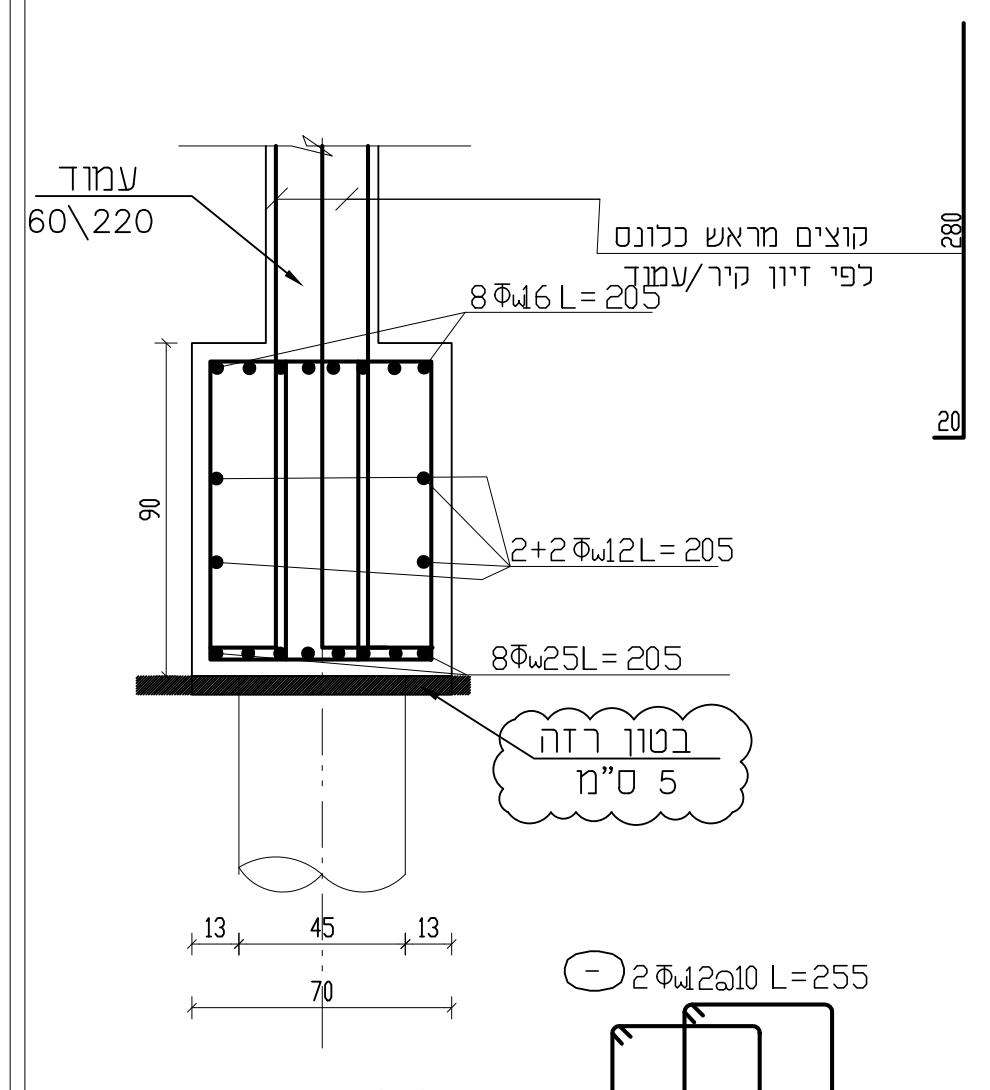

חתך B-B
1:20

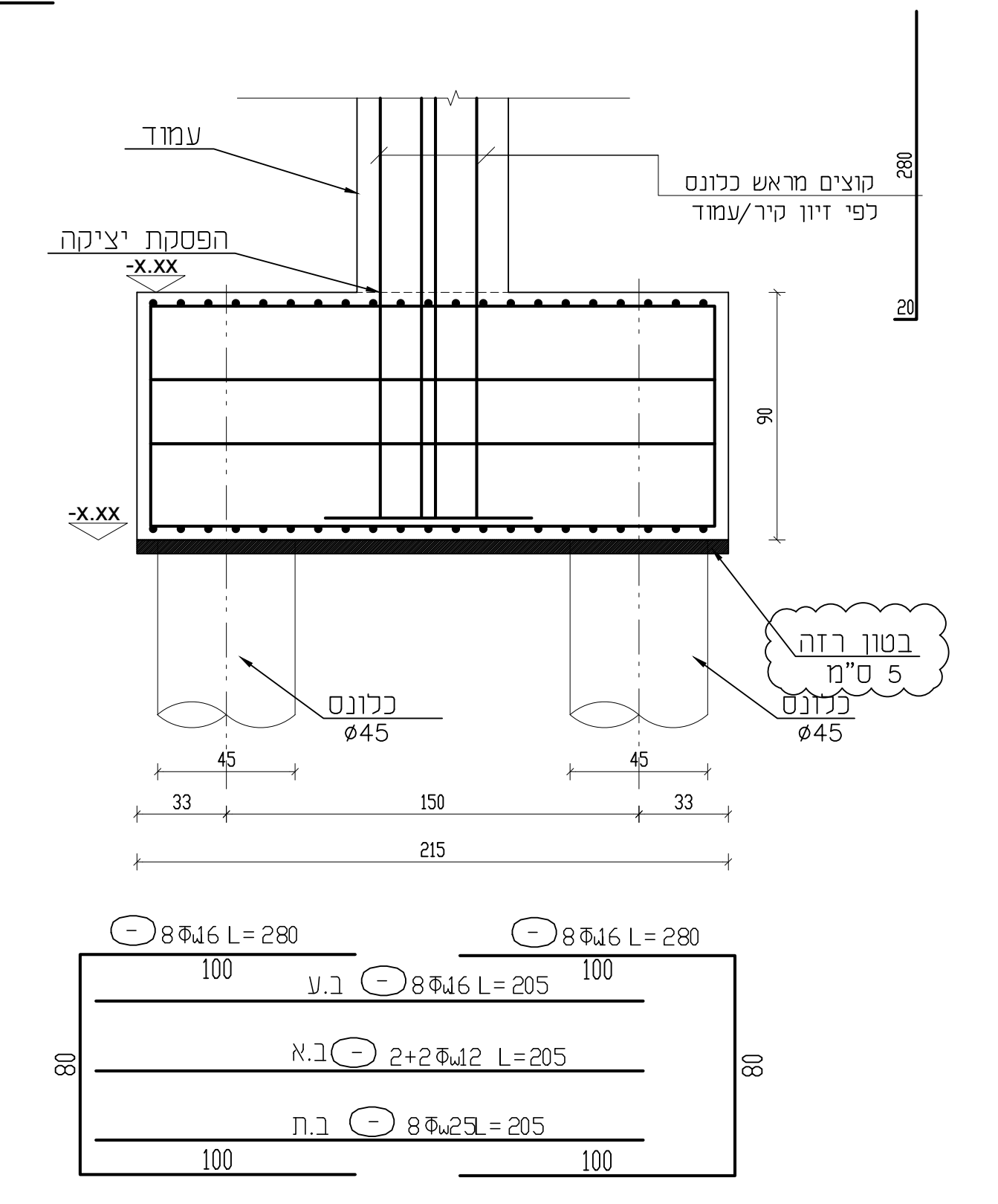

חתך A-A
1:20

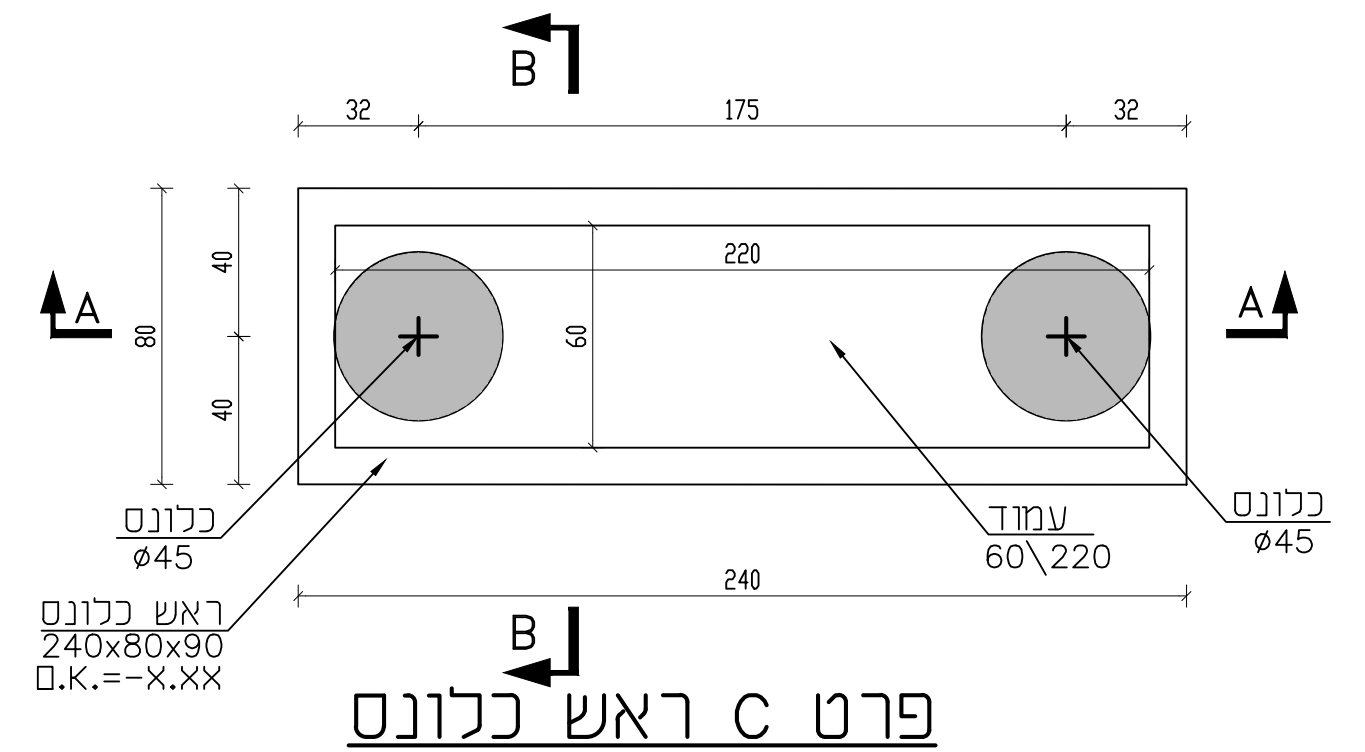

פרט C ראש כלונס
240X80X100
1:20

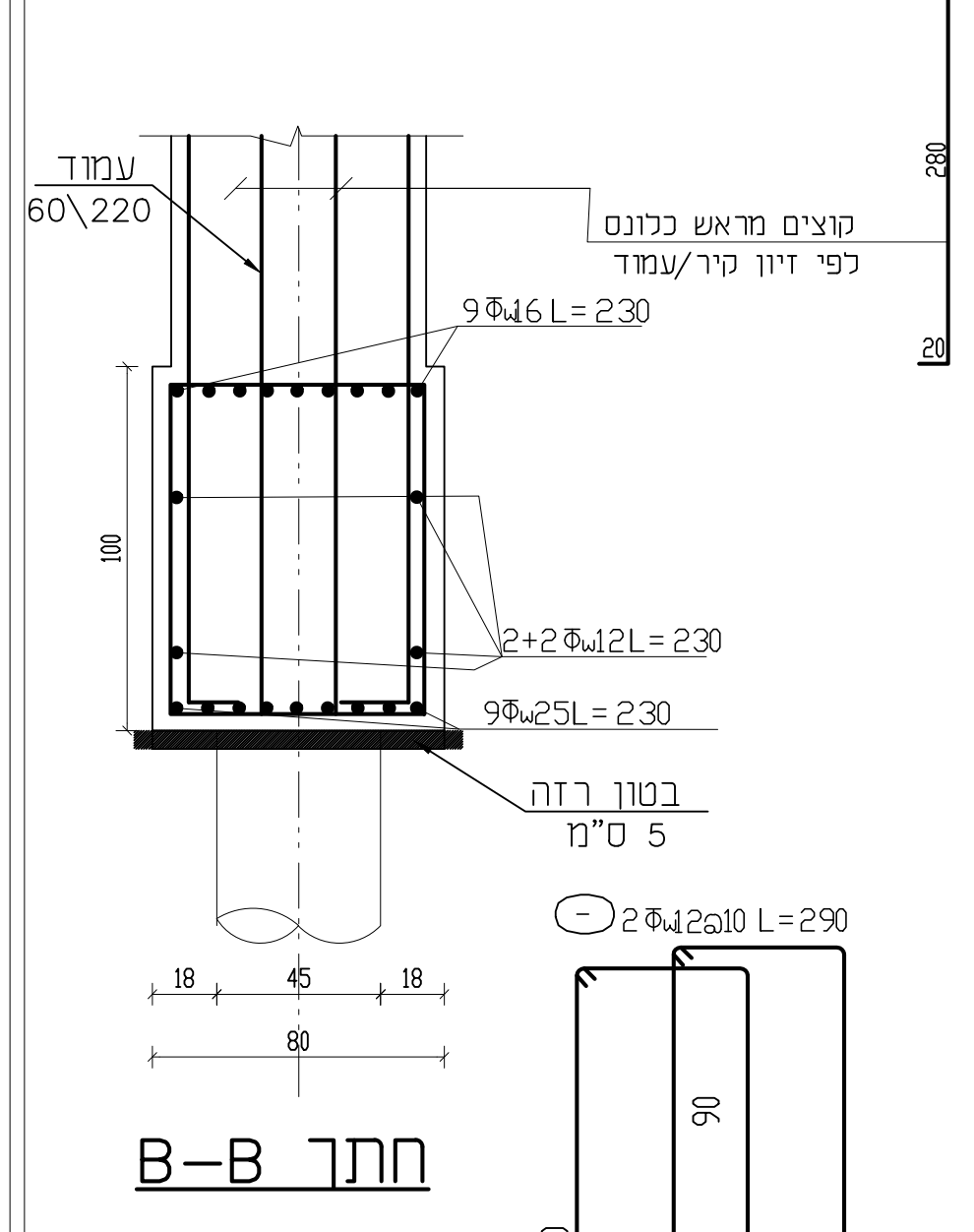

חתך B-B
1:20

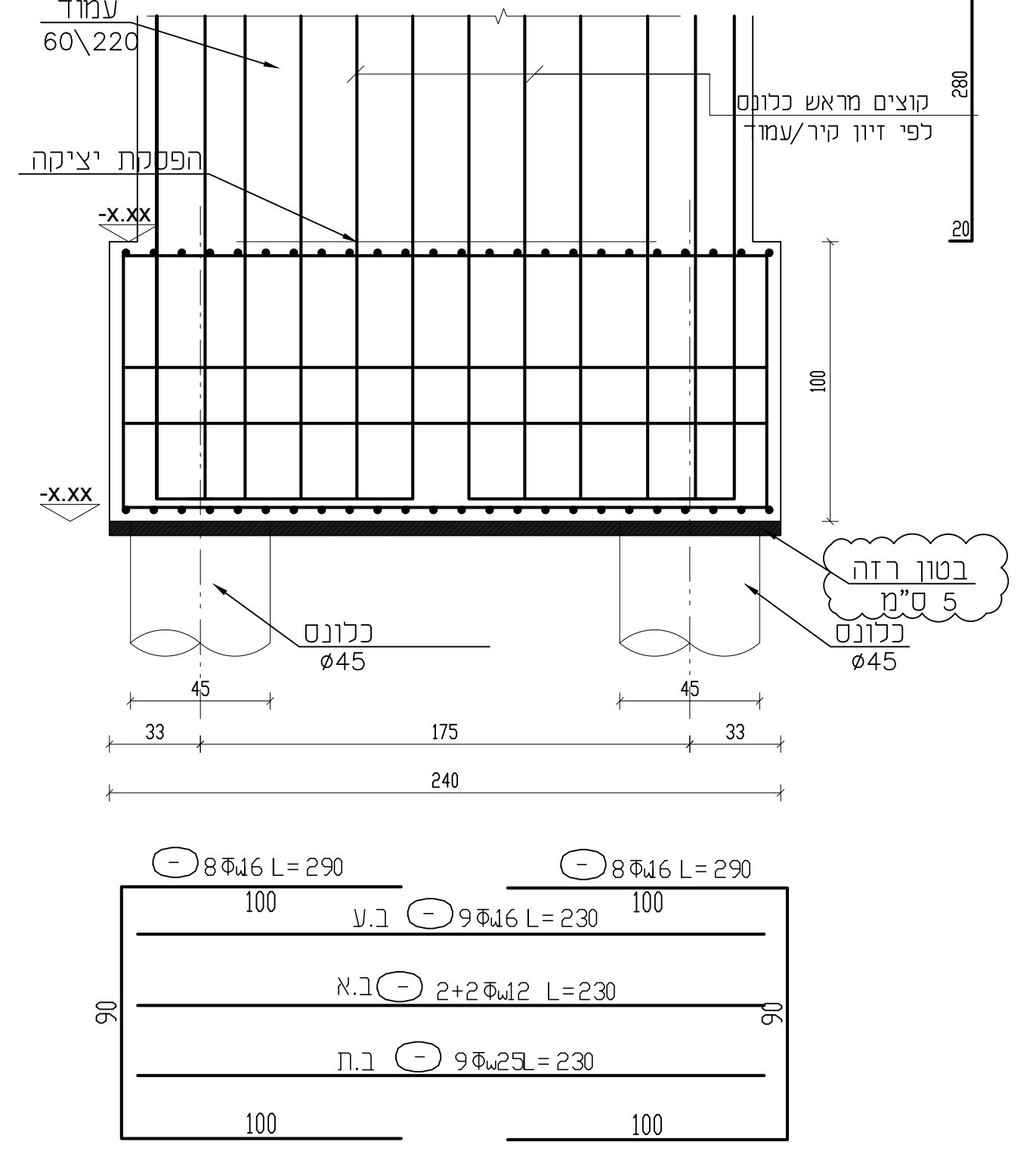

חתך A-A
1:20

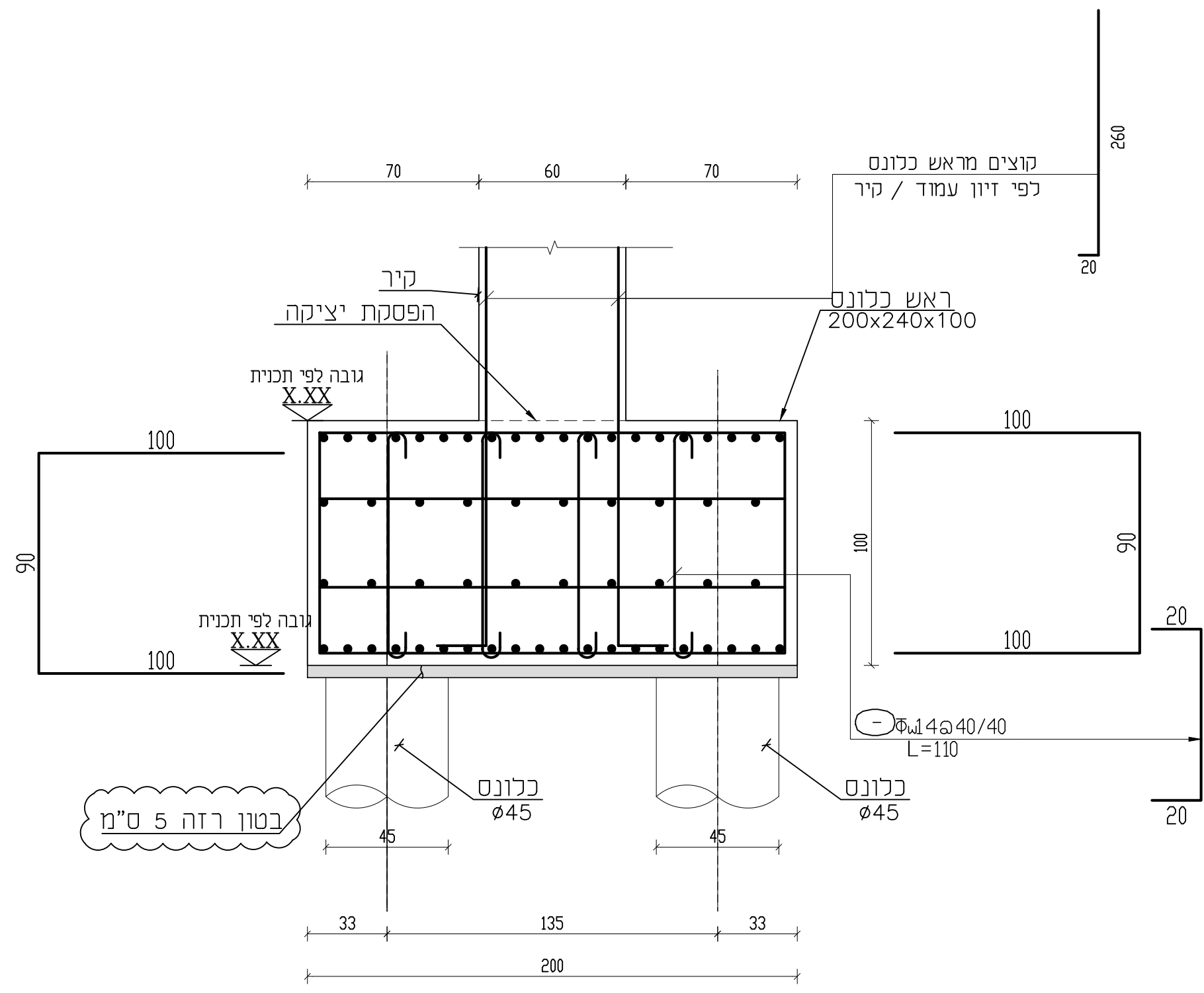

חתך A-A
1:20

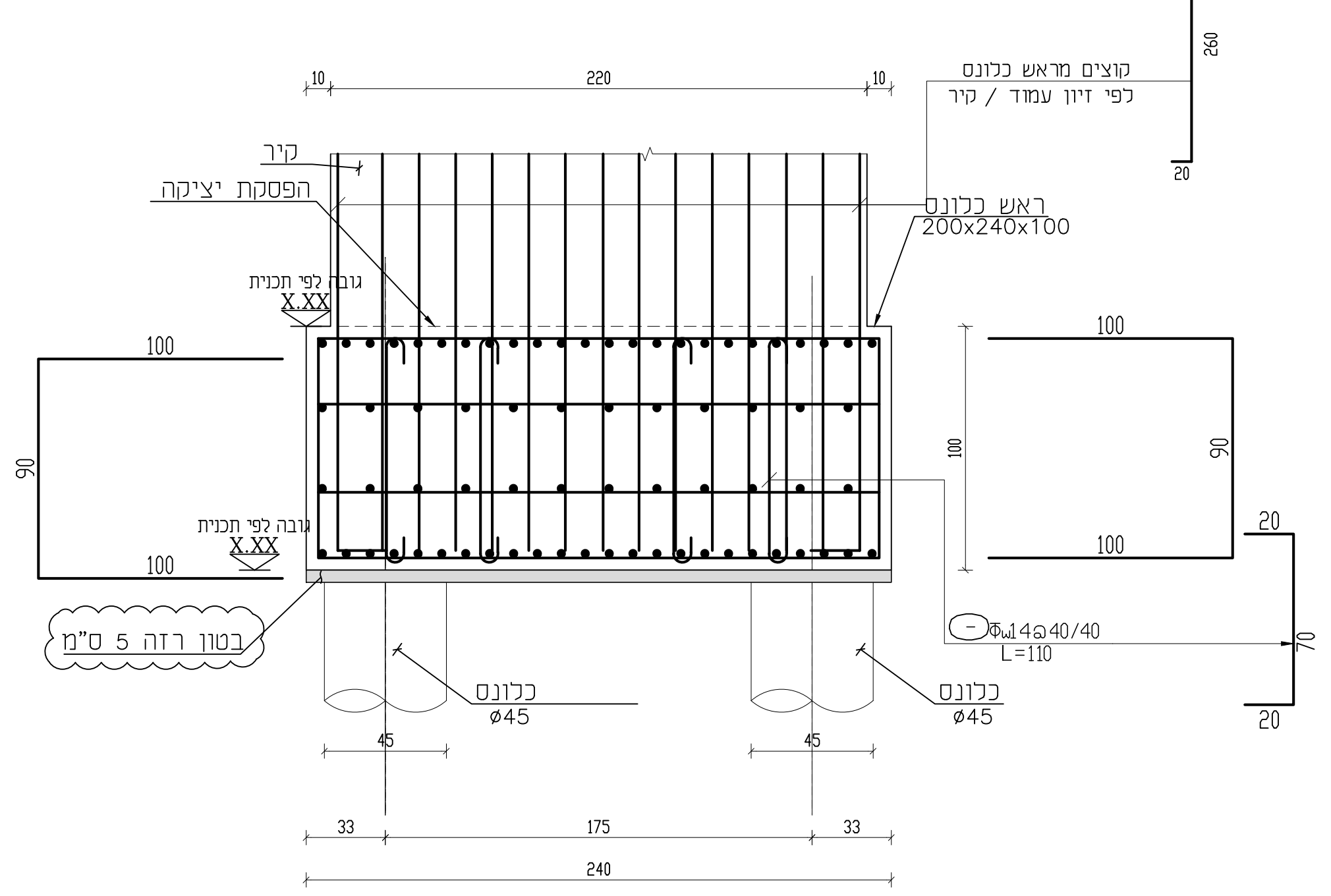

חתך B-B
1:20

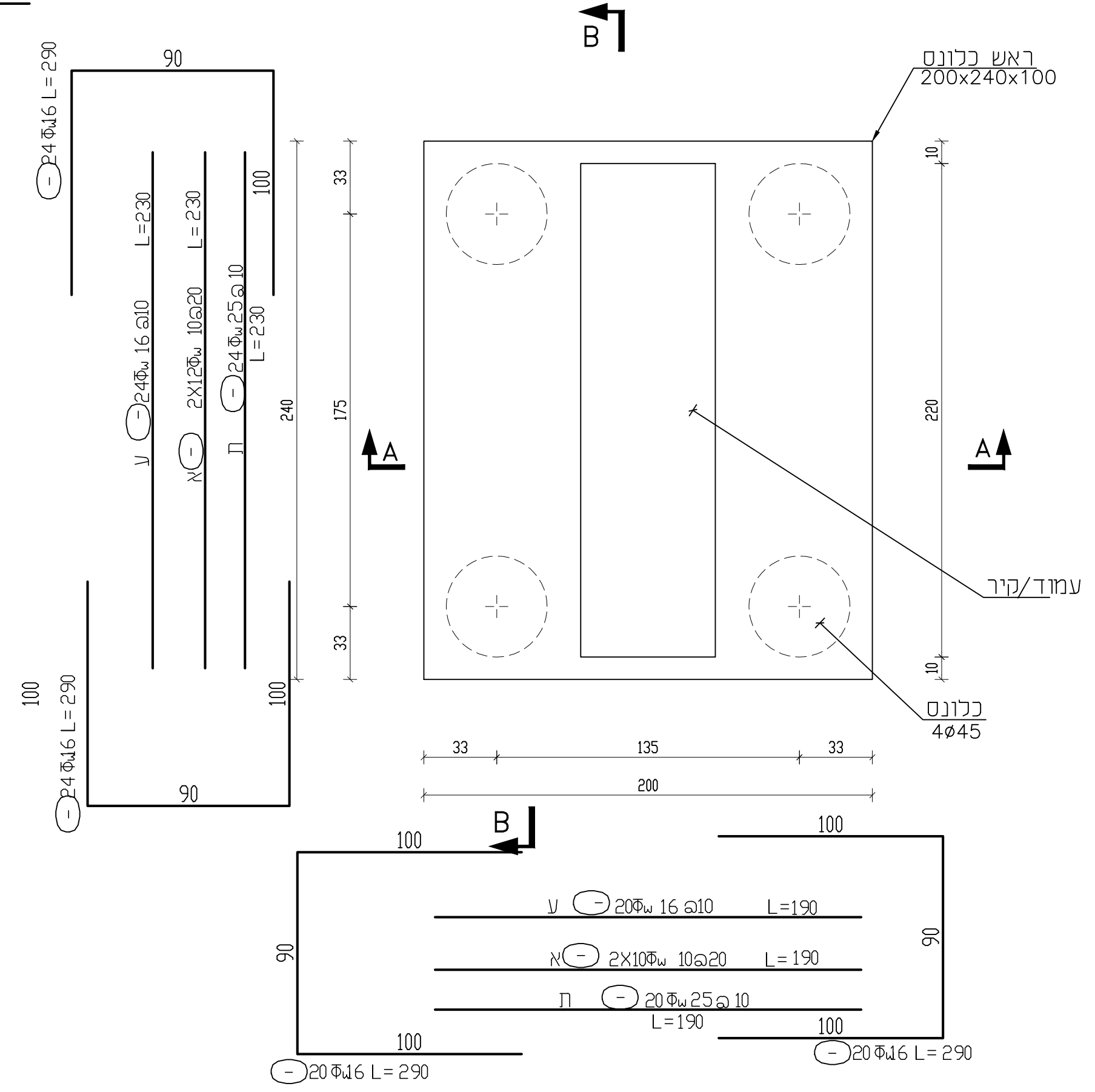

פרט ראש כלונס B
1:20

טבלת כלונסאות:

פני כלונס	Lp(m)	H(m)	P(ton)	קוטר	כלונס
	11	9	60.0	45	1
	11	9	80.0	45	2
	11	9	70.0	45	3
	11	9	70.0	45	4
	11	9	70.0	45	5
	11	9	70.0	45	6
	11	9	70.0	45	7
	11	9	70.0	45	8
	11	9	70.0	45	9
	11	9	70.0	45	10
	11	9	70.0	45	11
	8	8	50.0	45	12
	8	8	45.0	45	13
	8	8	53.0	45	14
	8	8	53.0	45	15
	8	8	45.0	45	16
	8	8	40.0	45	17
	8	8	50.0	45	18
	8	8	30.0	45	19
	8	8	40.0	45	20
	11	9	75.0	45	21
	11	9	75.0	45	22
	11	9	80.0	45	23
	8	8	45.0	45	24
	11	9	81.0	45	25

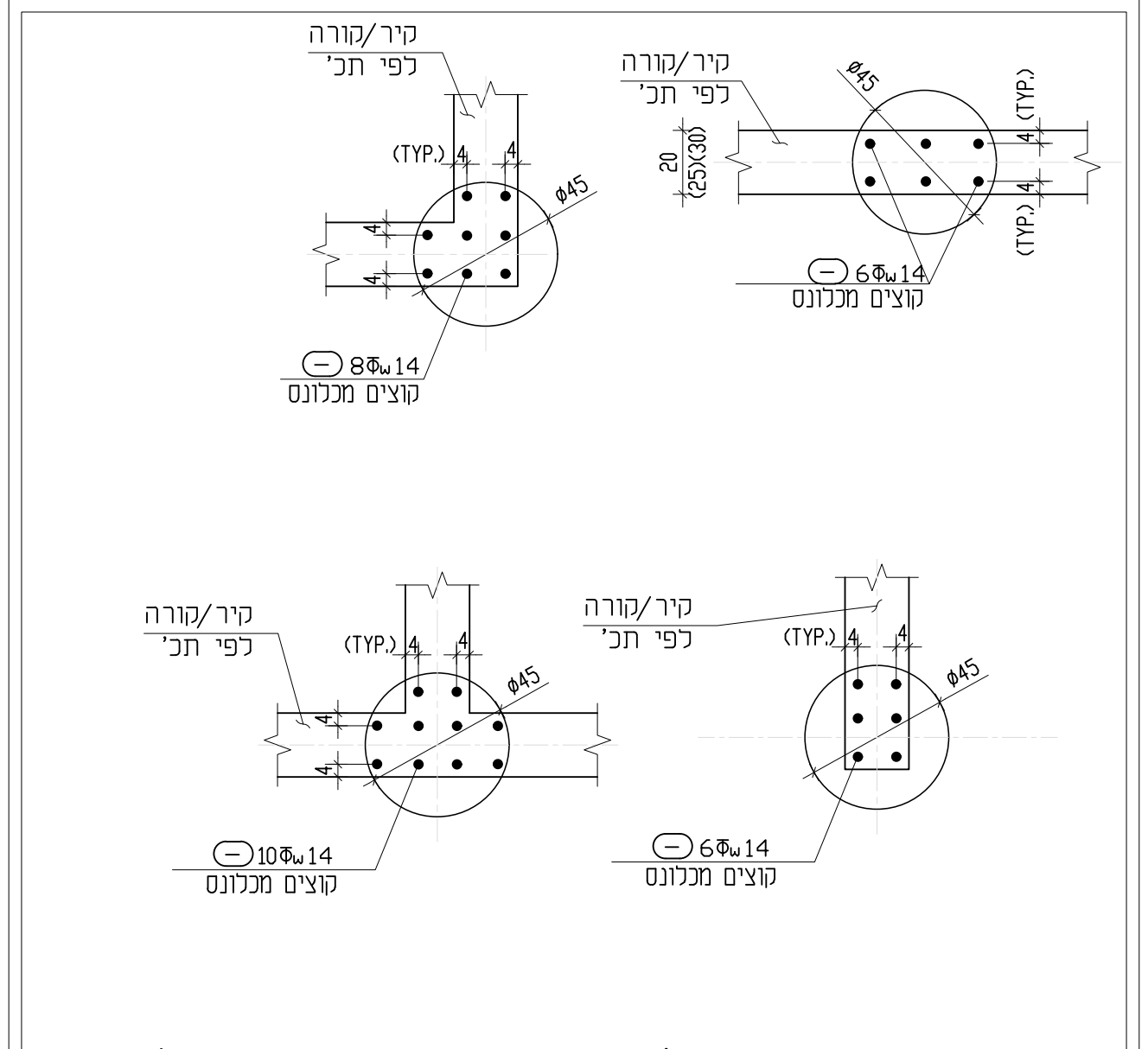

פרט אופייני למיקום קוצים שתולים בקירות מעל כלונסאות
1:20

חתך אופייני לכלונסאות מתחת קירות בטון\עמוד

1:20

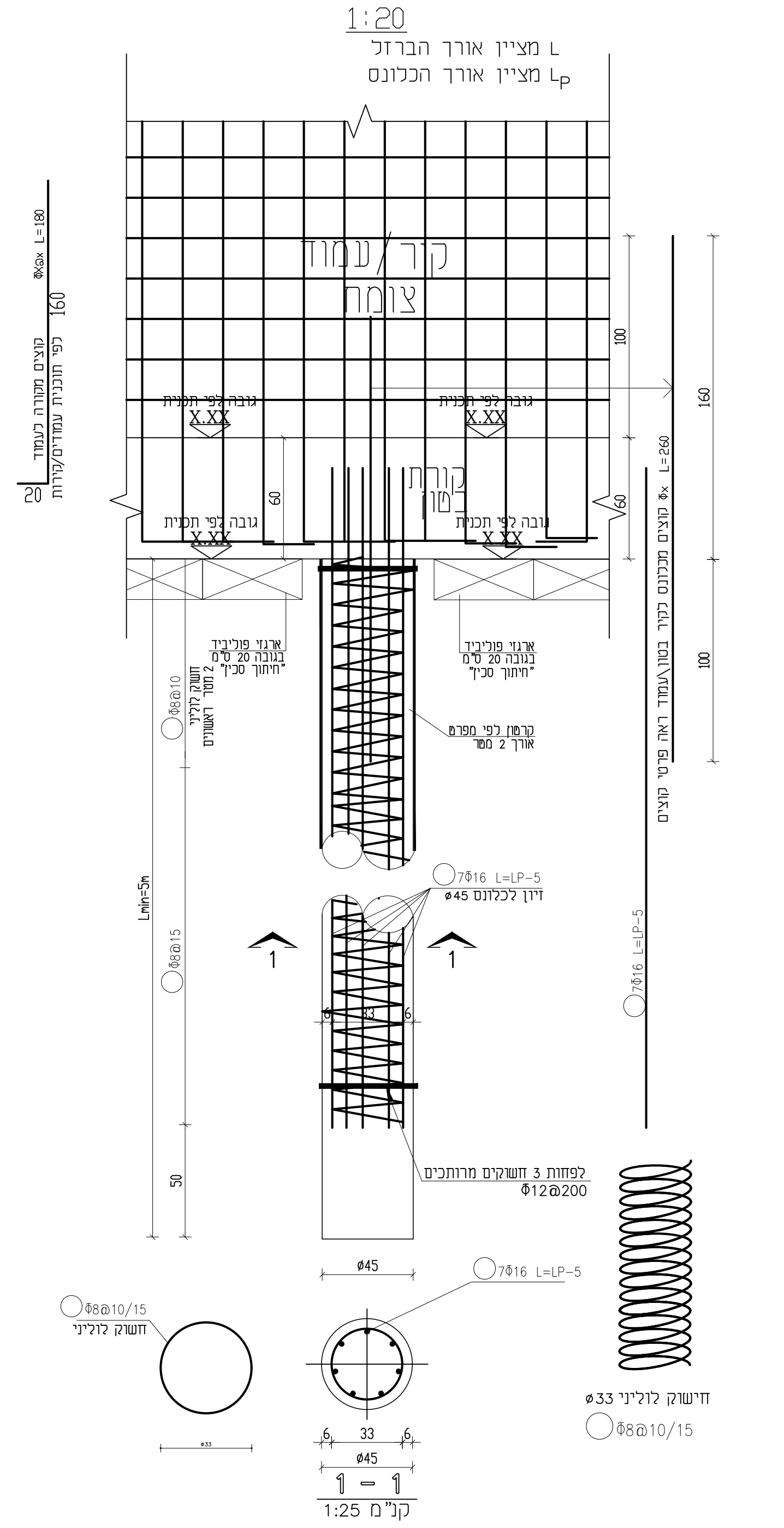

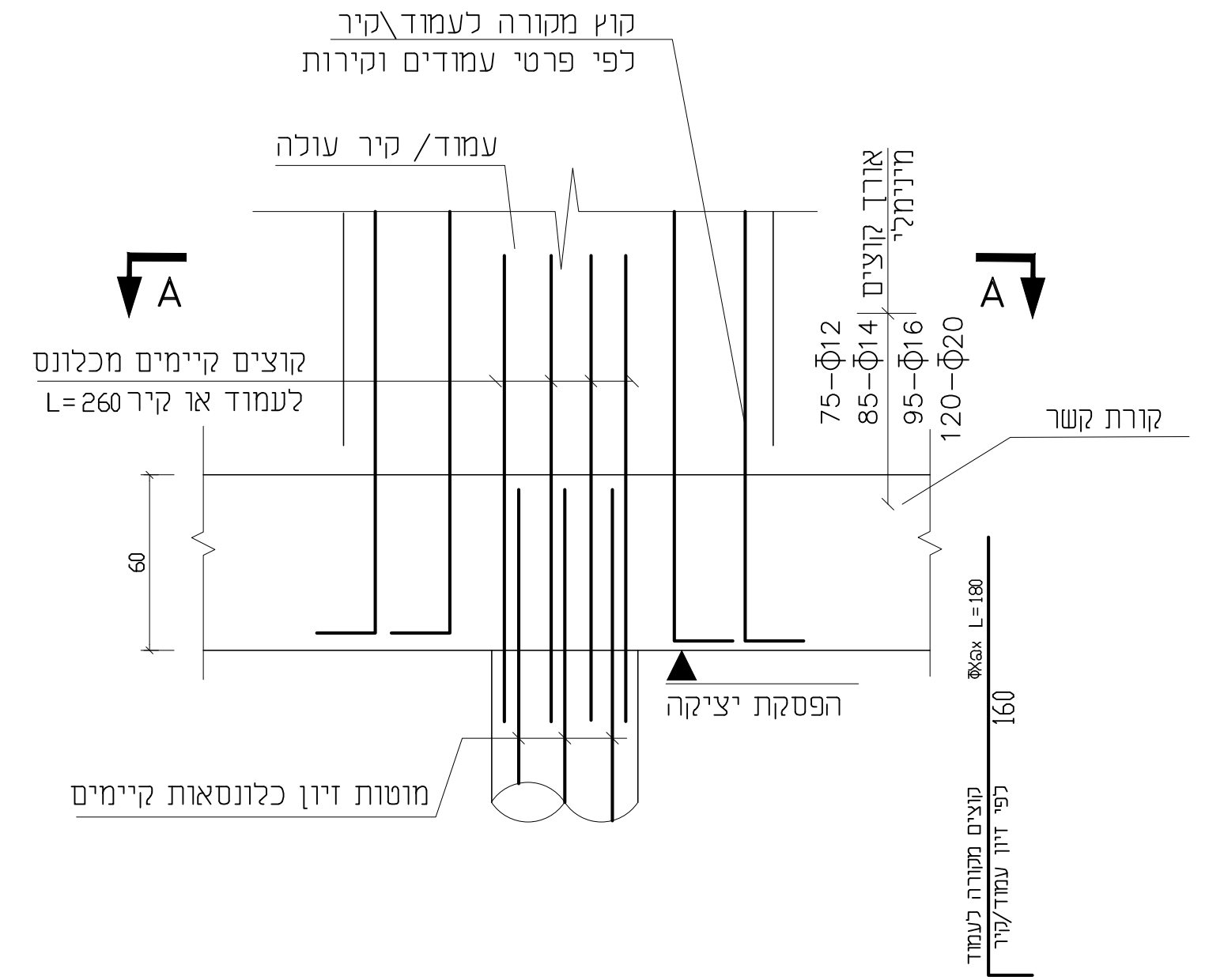

פרט טיפוסי: שתילת קוצים לעמוד
1:20

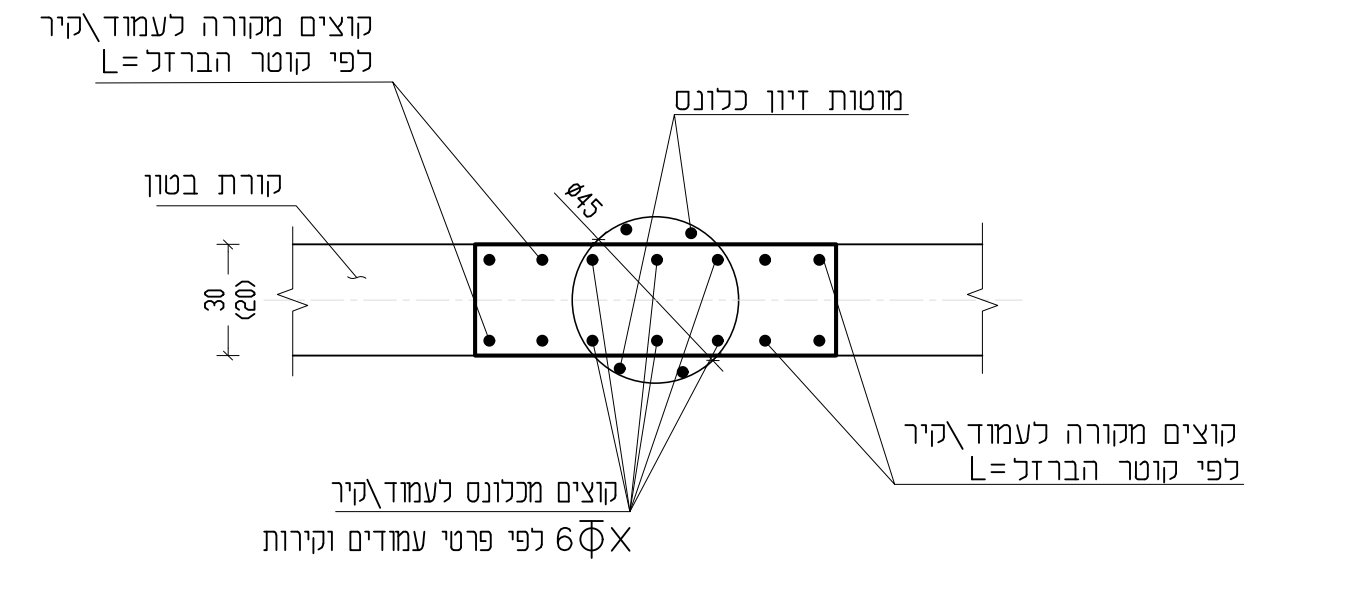

A-A
1:20

לוח עדכון

הערות	תאריך	מהות העדכון	מס' סדורי
			△x
			△x
			△x
			△x
			△x
			△x

לוח תפוצה

מס' סדורי	תפקיד / תאריך	מזמין	אדריכל	מנהל פרי	מפקח	אדריכל נוף	חשמל	אינסטל'	מיזוג	
p0	24/04/2024	☒	☒	☒						
p1	25/03/2025	☒	☒	☒						

M.TABONY
ARCHITECTS & ENGINEERS
ד"ר טבעוני אדריכלים ומהנדסים בע"מ

נאדר הנדסת בניין בע"מ
מהנדס רשוי מ.ר. 6920894
דוא"ל nader@e-nader.com
טל: 077-7001051
נייד: 054-4564851
פקס: 077-3182735
צור 8 ,א.ת צח"ר ,ראש פינה
מען למכתבים ת.ד 68 ראש פינה 1210001

בנייה ללא היתר בנייה
הינה עבירה על החוק.
אין לבנות ללא היתר בנייה !

הערות:
* כל עבודה מבוצעת מחוץ גבול המגרש תבוצע באישור המעוצה או/וגם הבעלים של המגרש

מזמין: ד"ר טבעוני-אדריכלים ומהנדים בע"מ
אדריכל: ד"ר טבעוני-אדריכלים ומהנדים בע"מ
פרויקט: אולם ספורט
מקום: דליית אל כרמל

מס' פרוייקט:

תאריך מקור:
24/04/2024

תאריך עדכון:
25/03/2025

מקרא:
- TYP- טיפוסי, מתאים גם למקומות אחרים
- SIM- דומה לפרט/חתך עם אותו שם.

מקרא:
▨ קיר/עמוד ממשיך.
▩ קיר/עמוד נפסק.
▧ קיר/עמוד עולה.

שם התכנית:
תכנית פרטי כלונסאות

במפלס:
-9.11

מס' גליון: K-0A
תכנן: נאדר הייב
שרטט: מג'ד אגא
אישור: נאדר הייב
קנ"מ: 1:20
1:50

○ לעיון ○ לאישור
☑ למכרז ○ לביצוע

נאדר
הנדסת בניין בע"מ